ELETTROMEC®
eletrodomésticos

MÁQUINA DE CAFÉ DE EMBUTIR

Guia de Instalação

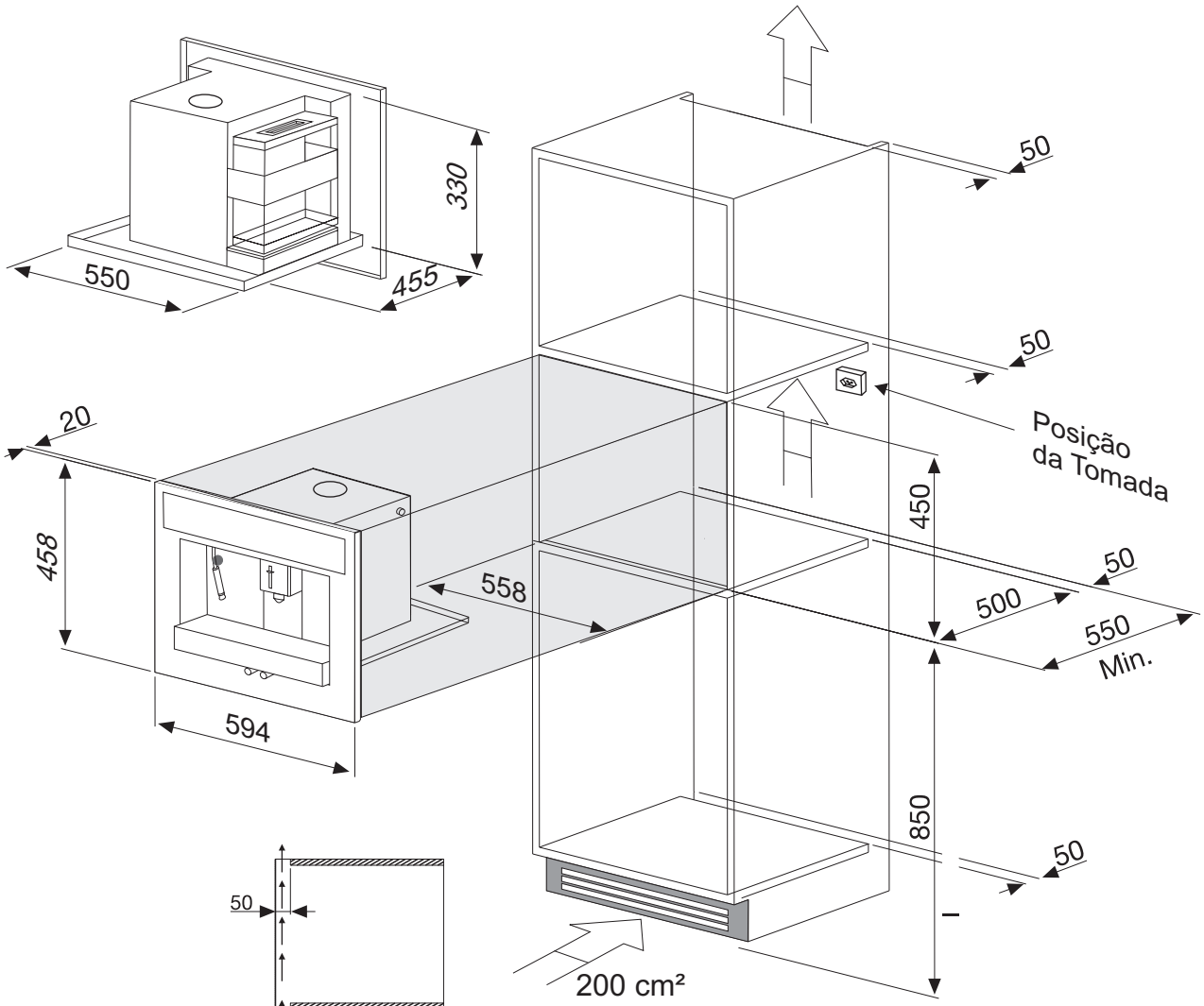

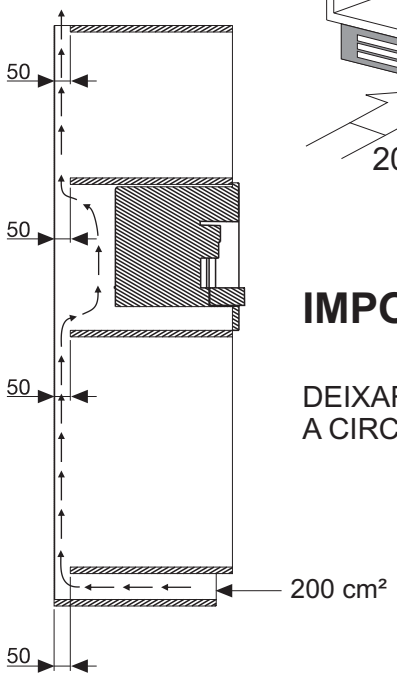

IMPORTANTE!

DEIXAR ESPAÇO SUFICIENTE PARA
A CIRCULAÇÃO DE AR NO NICHO.

ELETTROMEC
27/01/2009
V1 - R0